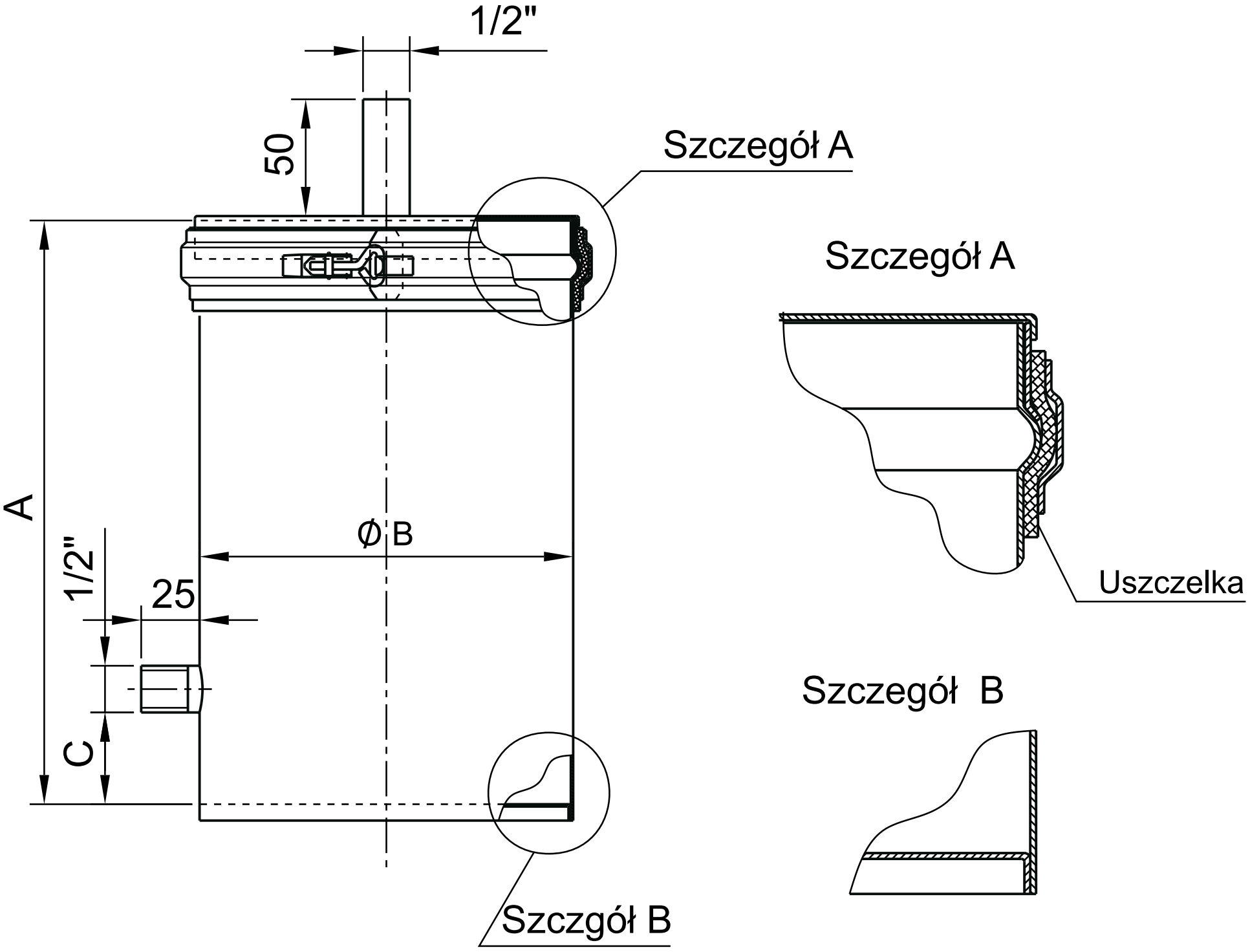
1/2"
50
Szczegół A
A
Ø B
1/2"
25
C
Szczegół A
Uszczelka
Szczegół B
Szczgół B